ZMĚNA VE 2.NP A 3.NP ZE DNE 12.10.2017

NEMOCNICE ZNOJMO, p.o.

DOKUMENTACE PRO PROVÁDĚNÍ STAVBY

Stavebník:
Nemocnice Znojmo, p.o
MUDr. Jana Jánského 11
669 02, Znojmo

Generální projektant:
MEDICOPROJECT, s.r.o.
Kroftova 45, 616 00 BRNO
tel.: 541 211 409
medicoproject@medicoproject.cz

Hlavní inženýr projektu:
Ing. LUDĚK VACULA

Hlavní architekt projektu:
Ing. Arch. ZDENĚK JÁNSKÝ

Autorizační razítko:

Schema:

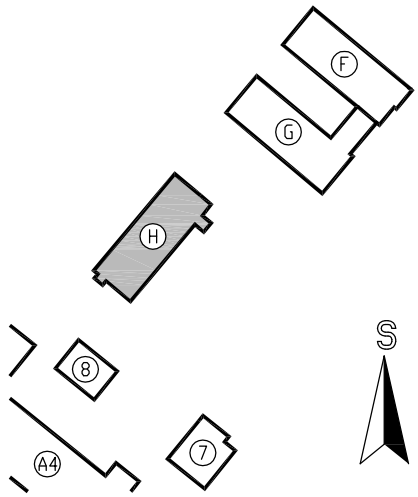

Akce: **Aktualizace projektové dokumentace rekonstrukce a dostavby Nemocnice Znojmo, II.etapa, 2.část - akce II, objekt H**

Zpracovatel části:	Zodpovědný projektant	Vypracoval	Pare:
MEDICOPROJECT, s.r.o. STAVEBNÍ PROJEKČNÍ KANCELÁŘ Kroftova 45, 616 00 BRNO, tel: 541 211 409 E-mail: medicoproject@medicoproject.cz	Ing. LUDĚK VACULA	Ing. ANTONÍN RŮŽIKA	

Objekt (SO):	SO 01 - Objekt H	Datum:	ŘÍJEN 2017
		Zakázkové číslo:	DPS-06-2016
Část PD:	Architektonicko-stavební řešení	Formát:	-
		Stupeň:	DPS
Příloha:	Výpis výrobků	Měřítko: -	Číslo přílohy: **D.1.1-17**

VÝROBKY

TRUHLÁŘSKÉ

VÝROBKY TRUHLÁŘSKÉ

OZN.	SCHEMA	POPIS		POČET 2NP	POČET 3NP	POČET CELK.
T 17	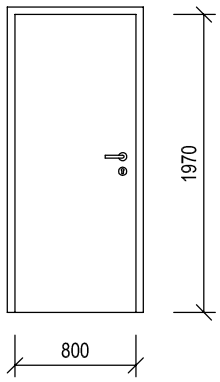	DVEŘNÍ KŘÍDLO DŘEVĚNÉ, VNITŘNÍ, PLNÉ, HLADKÉ, OTOČNÉ S POLODRÁŽKOU, VNITŘNÍ VÝPLŇ ODLEHČENOU DESKOU DTD. KOVÁNÍ: DVEŘNÍ KOVÁNÍ ROZETOVÉ, KLIKA-KOULE, Z BROUŠENÉ NEREZI, ZÁMEK VLOŽKOVÝ VČ. CYLINDRICKÉ VLOŽKY. ODEMYKÁNÍ DVEŘÍ SYSTÉMEM GENERÁLNÍHO A HLAVNÍHO KLÍČE - PŘESNÉ POŽADAVKY KONZULTOVAT S INVESTOREM. POVRCHOVÁ ÚPRAVA: ZÁKLADNÍ NÁTĚR + 2 x HORNÍ EMAIL, ODSTÍN VIZ "BAREVNÉ ŘEŠENÍ STAVBY". SOUČÁSTÍ VÝROBKU JE ZÁRUBEŇ OCELOVÁ ZE ŽÁROVĚ POZINKOVANÉHO PLECHU DO SDK PŘÍČKY TL. 150 mm, VČETNĚ TĚSNĚNÍ DO DRÁŽKY A DVEŘNÍCH ZÁVĚSŮ . POVRCHOVÁ ÚPRAVA: ZÁKLADNÍ NÁTĚR + 2 x HORNÍ EMAIL, ODSTÍN VIZ BAREVNÉ ŘEŠENÍ STAVBY.	P	-	1	1 ks
		ROZMĚR: 800 x 1970 mm	L	-	-	-

PŘED ZAPOČETÍM VÝROBY VŠECH VÝROBKŮ NUTNO PROVÉST SKUTEČNÉ ZAMĚŘENÍ NA STAVBĚ!

VÝROBKY

ZÁMEČNICKÉ

VÝROBKY ZÁMEČNICKÉ

OZN.	SCHEMA	POPIS		POČET 1PP	1NP	2NP	3NP	CELK.
Z 4	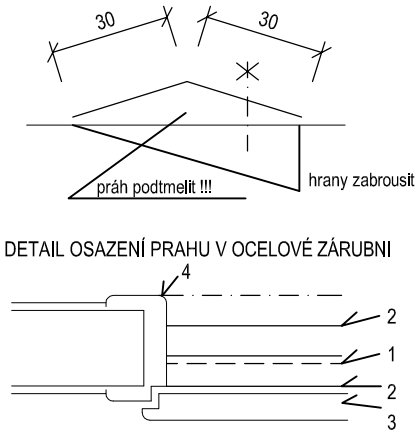	DVEŘNÍ PRÁH Z NEREZ PLECHU TL. 3 mm, PŘIPEVNĚNÝ VRUTY DO HMOŽDINEK. PRÁH BUDE OSAZEN V MÍSTECH PŘECHODŮ RŮZNÝCH DRUHŮ POVRCHŮ PODLAH - NAPŘ. PVC - KERAMICKÁ DLAŽBA 1 - PŘECHOD MATERIÁLU 2 - HRANA NEREZ PLECHU 3 - DVEŘNÍ KŘÍDLO 4 - OCELOVÁ ZÁRUBĚŇ	dl. 700 mm	-	-	1	3	4 ks
			dl. 800 mm	1	-	1	3	5 ks
			dl. 900 mm	2	-	-	1	3 ks
			dl. 1200 mm	1	-	-	-	1 ks
			dl. 1300 mm	-	-	-	1	1 ks
			dl. 1500 mm	1	1	1	1	4 ks
			dl. 1800 mm	-	1	-	-	1 ks
			dl. 2100 mm	-	-	1	-	1 ks
Z 14	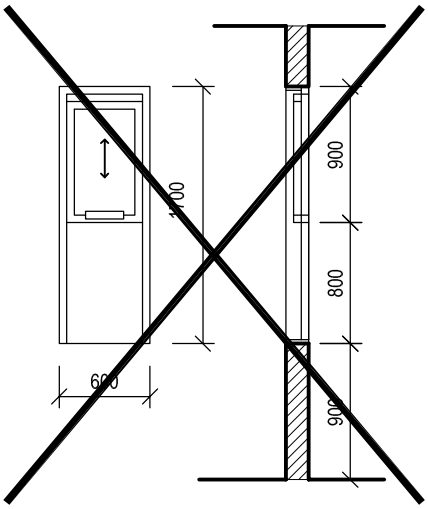	VYPUŠTĚNO		-	-	-	-	-
Z 15	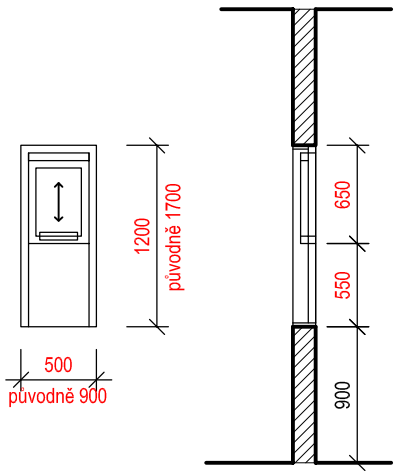	PODÁVACÍ OKNO VNITŘNÍ Z PROFILŮ AL S PROTIZÁVAŽÍM. POSUVNÁ I PEVNÁ ČÁST ZASKLENY SKLEM BEZPEČNOSTNÍM LEPENÝM (VRSTVENÝM) ČIRÝM. VČETNĚ OPLÁŠTĚNÍ PARAPETU, OSTĚNÍ I NADPRAŽÍ NEREZOVÝM PLECHEM (LEPENÍM NA PODKLAD). POVRCHOVÁ ÚPRAVA: PRÁŠKOVÁ VYPALOVANÁ BARVA ODOLNÁ DEZINFEKČNÍM PROSTŘEDKŮM, STÁLOBAREVNÝ POVRCH, BARVA VIZ BAREVNÉ ŘEŠENÍ STAVBY KOVÁNÍ: OBOUSTRANNĚ NEREZOVÁ MADLA ROZMĚR OTVORU: 500 x 1200 mm SVĚTLOST PODÁVACÍHO OKNA: cca 400 x 550 mm		-	-	-	1	1 ks

PŘED ZAPOČETÍM VÝROBY VŠECH VÝROBKŮ NUTNO PROVÉST SKUTEČNÉ ZAMĚŘENÍ NA STAVBĚ!

VÝROBKY ZÁMEČNICKÉ

OZN.	SCHEMA	POPIS	POČET 2NP	POČET 3NP	POČET CELK.
Z 10					

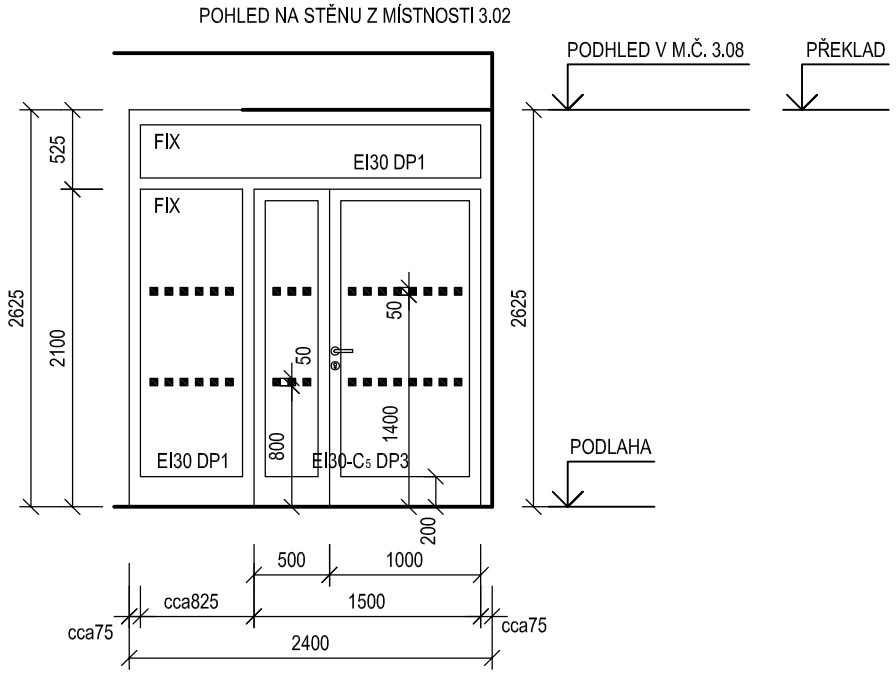

VNITŘNÍ CELOPROSKLENÁ STĚNA Z PROFILŮ AL, SLOŽENÁ Z DVOUKŘÍDLOVÝCH MANUÁLNĚ OTEVÍRAVÝCH PROSKLENÝCH DVEŘÍ, PEVNÉHO KRAJNÍHO DÍLU, PEVNÉHO PROSKLENÉHO NADSVĚTLÍKU A RÁMU.

POŽÁRNÍ ODOLNOST OTEVÍRAVÝCH DVEŘÍ: EI30-C 5 DP3
POŽÁRNÍ ODOLNOST PEVNÝCH DÍLŮ: EI30 DP1

DVEŘNÍ KŘÍDLA, PEVNÝ DÍL I NADSVĚTLÍK ZASKLENY SKLEM BEZPEČNOSTNÍM POŽÁRNÍM ČIRÝM.
PROTIPOŽÁRNÍ ZASKLENÍ MUSÍ BÝT OBOUSTRANNĚ ODOLNÉ VŮČI UV ZÁŘENÍ, ABY NEDOŠLO K JEHO DEGRADACI.

KOVÁNÍ ROZETOVÉ PRO POŽÁRNÍ DVEŘE, KLIKA-KLIKA, (VOLITELNÉ FUNKCE VNITŘNÍ A VNĚJŠÍ KLIKY), Z BROUŠENÉ NEREZI, ZÁMEK DVEŘÍ ÚZKÝ ELEKTROMECHANICKÝ REVERZNÍ NA NAPÁJENÍ 12VDC, SAMOZAMYKACÍ DO POŽÁNÍCH ÚNIKOVÝCH DVEŘÍ, VČ. CYLIDRICKÉ VLOŽKY. AUTOMATICKÉ ZAJIŠTĚNÍ A ODJIŠTĚNÍ PASIVNÍHO KŘÍDLA, OBĚ KŘÍDLA OPATŘENA POŽÁRNÍ KONZOLÍ SE SAMOZAVÍRAČEM S INTEGROVANÝM KOORDINÁTOREM ZAVÍRÁNÍ KŘÍDEL A NASTAVITELNOU RYCHLOSTÍ, SÍLOU A ZPOŽDĚNÍM ZAVÍRÁNÍ. SOUČÁSTÍ VÝROBKU JE KABELOVÁ PRŮCHODKA A VYVEDENÍ KABELÁŽE OD ZÁMKU DO PŘÍPOJNÉ KRABICE. ČTEČKA KARET, ZVONKOVÉ TABLO - VIZ PROJEKT SLABOPROUDU.

ODEMYKÁNÍ DVEŘÍ SYSTÉMEM GENERÁLNÍHO A HLAVNÍHO KLÍČE - PŘESNÉ POŽADAVKY KONZULTOVAT S INVESTOREM.

POVRCHOVÁ ÚPRAVA: BEZESPARÝ POVRCH, PRÁŠKOVÁ VYPALOVANÁ BARVA,
ODSTÍN VIZ "BAREVNÉ ŘEŠENÍ STAVBY".

DVEŘNÍ KŘÍDLA BUDOU OPATŘENA VE VÝŠCE 800 mm A 1400 mm OD PODLAHY VÝRAZNÝM PRUHEM ZE ZNAČEK Z MATNÉ SAMOLEPÍCÍ FOLIE O ROZMĚRU MIN. 50x50 mm (VZDÁLENOST OD SEBE 50 mm) JASNĚ VIDITELNÝMI PROTI POZADÍ.

SVĚTLOST OTEVŘENÝCH DVEŘÍ: 1500 x 2100 mm
ROZMĚR STĚNY: 2400 x 2625 mm

	2NP	3NP	CELK.
P	-	1	1 ks
L	-	-	-

PŘED ZAPOČETÍM VÝROBY VŠECH VÝROBKŮ NUTNO PROVÉST SKUTEČNÉ ZAMĚŘENÍ NA STAVBĚ!

VÝROBKY ZÁMEČNICKÉ

OZN.	SCHEMA	POPIS	POČET 2NP	POČET 3NP	POČET CELK.
Z 11					

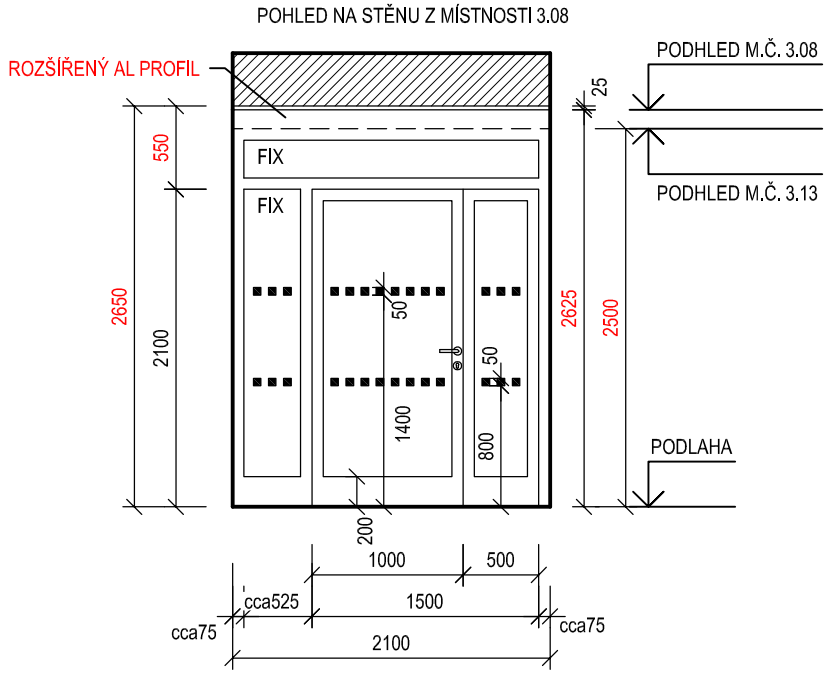

VNITŘNÍ CELOPROSKLENÁ STĚNA Z PROFILŮ AL, SLOŽENÁ Z DVOUKŘÍDLOVÝCH MANUÁLNĚ OTEVÍRAVÝCH PROSKLENÝCH DVEŘÍ, PEVNÉHO KRAJNÍHO DÍLU, PEVNÉHO PROSKLENÉHO NADSVĚTLÍKU A RÁMU. HORNÍ AL PROFIL ROZŠÍŘENÝ PRO ZAKRYTÍ VÝŠKOVÉHO ROZDÍLU PODHLEDŮ V M.Č. 3.08 A 3.13.

DVEŘNÍ KŘÍDLA, PEVNÝ DÍL I NADSVĚTLÍK ZASKLENY SKLEM BEZPEČNOSTNÍM LEPENÝM (VRSTVENÝM) ČIRÝM.

KOVÁNÍ ROZETOVÉ, PANIKOVÁ KLIKA-KLIKA (VOLITELNÉ FUNKCE VNITŘNÍ A VNĚJŠÍ KLIKY), PRO ÚNIK Z M.Č. 3.13 DO M.Č. 3.08, Z BROUŠENÉ NEREZI, ZÁMEK DVEŘÍ ÚZKÝ ELEKTROMECHANICKÝ UMOŽŇUJÍCÍ PŘEPÍNÁNÍ NORMÁLNÍHO A REVERZNÍHO REŽIMU, SAMOZAMYKACÍ DO ÚNIKOVÝCH DVEŘÍ, VČ. CYLIDRICKÉ VLOŽKY, AUTOMATICKÉ ZAJIŠTĚNÍ A ODJIŠTĚNÍ PASIVNÍHO KŘÍDLA, OBĚ KŘÍDLA OPATŘENA SAMOZAVÍRAČEM S KOORDINÁTOREM ZAVÍRÁNÍ KŘÍDEL, S NASTAVITELNOU RYCHLOSTÍ, SÍLOU A ZPOŽDĚNÍM ZAVÍRÁNÍ.
VČETNĚ PRŮCHODEK DO ZÁRUBNĚ A KŘÍDLA PRO SLABOPROUDÉ NAPOJENÍ.

ODEMYKÁNÍ DVEŘÍ SYSTÉMEM GENERÁLNÍHO A HLAVNÍHO KLÍČE - PŘESNÉ POŽADAVKY KONZULTOVAT S INVESTOREM.

POVRCHOVÁ ÚPRAVA: BEZESPARÝ POVRCH, PRÁŠKOVÁ VYPALOVANÁ BARVA,
ODSTÍN VIZ "BAREVNÉ ŘEŠENÍ STAVBY".

DVEŘNÍ KŘÍDLA BUDOU OPATŘENA VE VÝŠCE 800 mm A 1400 mm OD PODLAHY VÝRAZNÝM PRUHEM ZE ZNAČEK Z MATNÉ SAMOLEPÍCÍ FOLIE O ROZMĚRU MIN. 50x50 MM (VZDÁLENOST OD SEBE 50 MM) JASNĚ VIDITELNÝMI PROTI POZADÍ.

PROSTOR NAD STĚNOU PO STROP BUDE DOPLNĚN SÁDROKARTONOVOU PŘÍČKOU ZA POUŽITÍ NOSNÝCH UA PROFILŮ

SVĚTLOST OTEVŘENÝCH DVEŘÍ: 1500 x 2100 mm
ROZMĚR STĚNY: 2100 x 2650 mm

	2NP	3NP	CELK.
P	-	-	-
L	-	1	1 ks

PŘED ZAPOČETÍM VÝROBY VŠECH VÝROBKŮ NUTNO PROVÉST SKUTEČNÉ ZAMĚŘENÍ NA STAVBĚ!

VÝROBKY ZÁMEČNICKÉ

OZN.	SCHEMA	POPIS	POČET 2NP	POČET 3NP	POČET CELK.
Z 16					

POHLED NA STĚNU Z MÍSTNOSTI 3.21

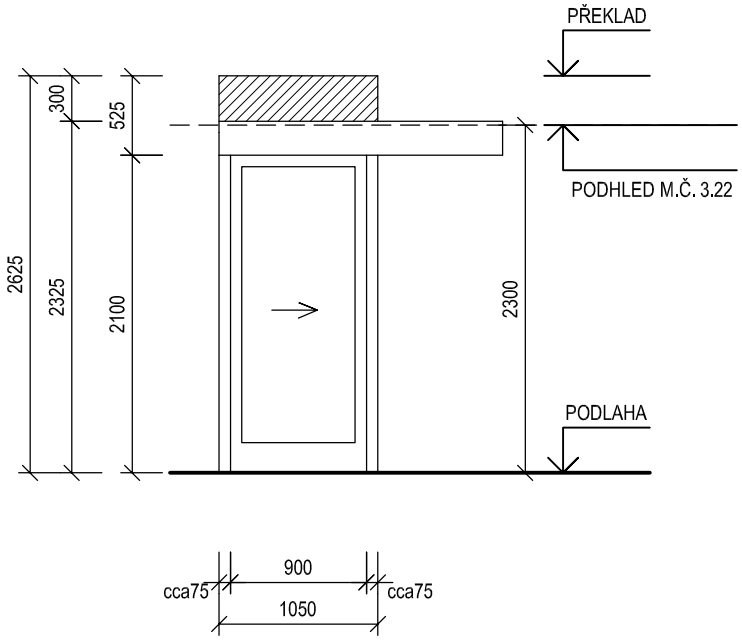

VNITŘNÍ CELOPROSKLENÁ STĚNA Z PROFILŮ AL, SLOŽENÁ Z JEDNOKŘÍDLOVÝCH AUTOMATICKY POSUVNÝCH PROSKLENÝCH DVEŘÍ A RÁMU, V MÍSTĚ POJEZDU DVEŘÍ ROZŠÍŘENÝ RÁM.

DVEŘNÍ KŘÍDLO ZASKLENO SKLEM BEZPEČNOSTNÍM LEPENÝM (VRSTVENÝM) NEPRŮHLEDNÝM.

KŘÍDLO DVEŘÍ VYBAVENO ELEKTRICKÝM POHONEM PRO POSUVNÉ DVEŘE VČ. SNÍMAČE S FUNKCÍ PROTI SEVŘENÍ. OTEVÍRÁNÍ DVEŘÍ AUTOMATICKÉ, NA LOKETNÍ SPÍNAČ, S MOŽNOSTÍ RUČNÍHO OTEVŘENÍ PRO PANIKOVÝ ÚNIK OSOB. DVEŘE PRO PŘÍPAD VÝPADKU EL. PROUDU NAPOJENY NA ZÁLOŽNÍ ZDROJ (ZÁLOŽNÍ BATERII), KTERÁ JE SOUČÁSTÍ DODÁVKY DVEŘÍ.

POVRCHOVÁ ÚPRAVA: BEZESPARÝ POVRCH, PRÁŠKOVÁ VYPALOVANÁ BARVA,
ODSTÍN VIZ BAREVNÉ ŘEŠENÍ STAVBY.

SOUČÁSTÍ VÝROBKU JE KRYCÍ GALERIE POJEZDOVÉHO MECHANISMU.

PROSTOR NAD STĚNOU BUDE DOPLNĚN SÁDROKARTONOVOU KONSTRUKCÍ V TLOUŠŤCE STĚNY ZA POUŽITÍ NOSNÝCH UA PROFILŮ.

		2NP	3NP	CELK.
SVĚTLOST DVEŘNÍHO OTVORU:	900 x 2100 mm	-	1	1 ks
MIN. SVĚTLOST PŘI OTEVŘENÍ DVEŘÍ:	900 x 2100 mm			
ROZMĚR STĚNY:	1050 x 2325 mm	-	-	-

PŘED ZAPOČETÍM VÝROBY VŠECH VÝROBKŮ NUTNO PROVÉST SKUTEČNÉ ZAMĚŘENÍ NA STAVBĚ!

VÝROBKY ZÁMEČNICKÉ

OZN.	SCHEMA	POPIS	POČET 2NP	POČET 3NP	POČET CELK.
Z 17					

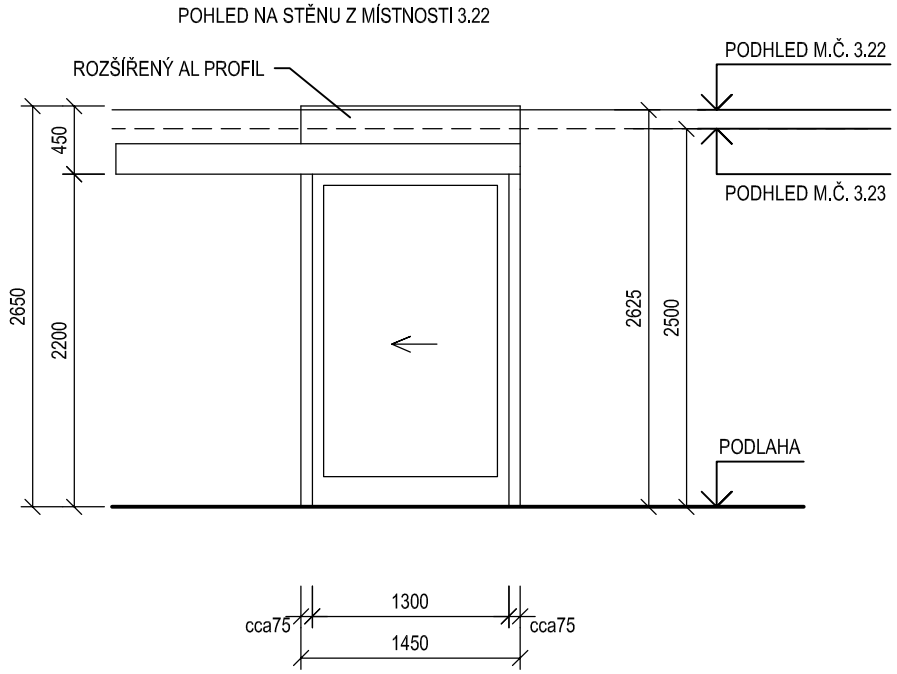

VNITŘNÍ CELOPROSKLENÁ STĚNA Z PROFILŮ AL, SLOŽENÁ Z JEDNOKŘÍDLOVÝCH AUTOMATICKY POSUVNÝCH PROSKLENÝCH DVEŘÍ A RÁMU, HORNÍ AL PROFIL ROZŠÍŘENÝ PRO ZAKRYTÍ VÝŠKOVÉHO ROZDÍLU PODHLEDŮ V M.Č. 3.22 A 3.23.

DVEŘNÍ KŘÍDLO ZASKLENO SKLEM BEZPEČNOSTNÍM LEPENÝM (VRSTVENÝM) NEPRŮHLEDNÝM.

KŘÍDLO DVEŘÍ VYBAVENO ELEKTRICKÝM POHONEM PRO POSUVNÉ DVEŘE VČ. SNÍMAČE S FUNKCÍ PROTI SEVŘENÍ. OTEVÍRÁNÍ DVEŘÍ AUTOMATICKÉ, NA LOKETNÍ SPÍNAČ, S MOŽNOSTÍ RUČNÍHO OTEVŘENÍ PRO PANIKOVÝ ÚNIK OSOB. DVEŘE PRO PŘÍPAD VÝPADKU EL. PROUDU NAPOJENY NA ZÁLOŽNÍ ZDROJ (ZÁLOŽNÍ BATERII), KTERÁ JE SOUČÁSTÍ DODÁVKY DVEŘÍ.

POVRCHOVÁ ÚPRAVA: BEZESPARÝ POVRCH, PRÁŠKOVÁ VYPALOVANÁ BARVA,
ODSTÍN VIZ BAREVNÉ ŘEŠENÍ STAVBY.

SOUČÁSTÍ VÝROBKU JE KRYCÍ GALERIE POJEZDOVÉHO MECHANISMU.

SVĚTLOST DVEŘNÍHO OTVORU: 1300 x 2200 mm
MIN. SVĚTLOST PŘI OTEVŘENÍ DVEŘÍ: 1300 x 2200 mm
ROZMĚR STĚNY: 1450 x 2650 mm

	2NP	3NP	CELK.
P	-	-	-
L	-	1	1 ks

PŘED ZAPOČETÍM VÝROBY VŠECH VÝROBKŮ NUTNO PROVÉST SKUTEČNÉ ZAMĚŘENÍ NA STAVBĚ!

VÝROBKY ZÁMEČNICKÉ

OZN.	SCHEMA	POPIS	POČET 2NP	POČET 3NP	POČET CELK.
Z 18					

POHLED NA STĚNU Z MÍSTNOSTI 3.29

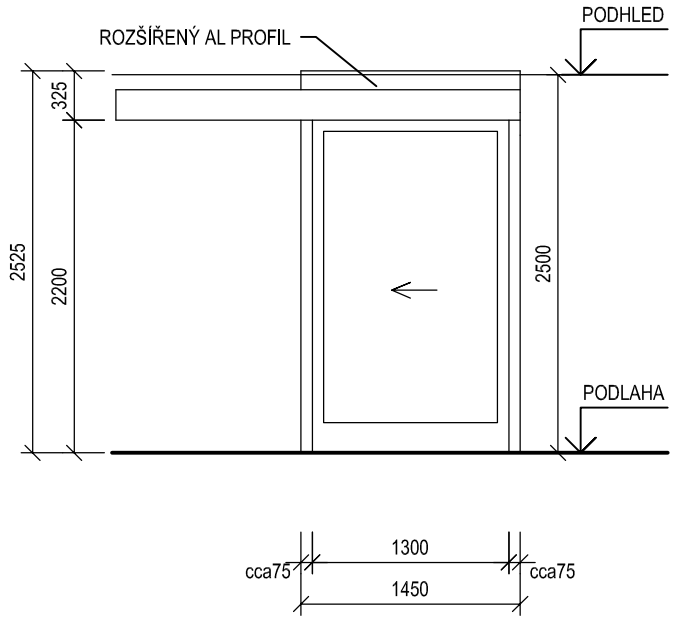

VNITŘNÍ CELOPROSKLENÁ STĚNA Z PROFILŮ AL, SLOŽENÁ Z JEDNOKŘÍDLOVÝCH AUTOMATICKY POSUVNÝCH PROSKLENÝCH DVEŘÍ A RÁMU, HORNÍ ČÁST RÁMU ROZŠÍŘENÁ DO VÝŠKY NADPRAŽÍ PLNÝM AL PROFILEM.

DVEŘNÍ KŘÍDLO ZASKLENO SKLEM BEZPEČNOSTNÍM LEPENÝM (VRSTVENÝM) NEPRŮHLEDNÝM.

KŘÍDLO DVEŘÍ VYBAVENO ELEKTRICKÝM POHONEM PRO POSUVNÉ DVEŘE VČ. SNÍMAČE S FUNKCÍ PROTI SEVŘENÍ. OTEVÍRÁNÍ DVEŘÍ AUTOMATICKÉ, NA LOKETNÍ SPÍNAČ, S MOŽNOSTÍ RUČNÍHO OTEVŘENÍ PRO PANIKOVÝ ÚNIK OSOB. DVEŘE PRO PŘÍPAD VÝPADKU EL. PROUDU NAPOJENY NA ZÁLOŽNÍ ZDROJ (ZÁLOŽNÍ BATERII), KTERÁ JE SOUČÁSTÍ DODÁVKY DVEŘÍ.

POVRCHOVÁ ÚPRAVA: BEZESPARÝ POVRCH, PRÁŠKOVÁ VYPALOVANÁ BARVA,
ODSTÍN VIZ BAREVNÉ ŘEŠENÍ STAVBY.

SOUČÁSTÍ VÝROBKU JE KRYCÍ GALERIE POJEZDOVÉHO MECHANISMU.

SVĚTLOST DVEŘNÍHO OTVORU:	1300 x 2200 mm	P	-	-	-
MIN. SVĚTLOST PŘI OTEVŘENÍ DVEŘÍ:	1300 x 2200 mm				
ROZMĚR STĚNY:	1450 x 2525 mm	L	-	1	1 ks

PŘED ZAPOČETÍM VÝROBY VŠECH VÝROBKŮ NUTNO PROVÉST SKUTEČNÉ ZAMĚŘENÍ NA STAVBĚ!

VÝROBKY ZÁMEČNICKÉ

OZN.	SCHEMA	POPIS	POČET 2NP	POČET 3NP	POČET CELK.
Z 19					

POHLED NA STĚNU Z MÍSTNOSTI 3.13

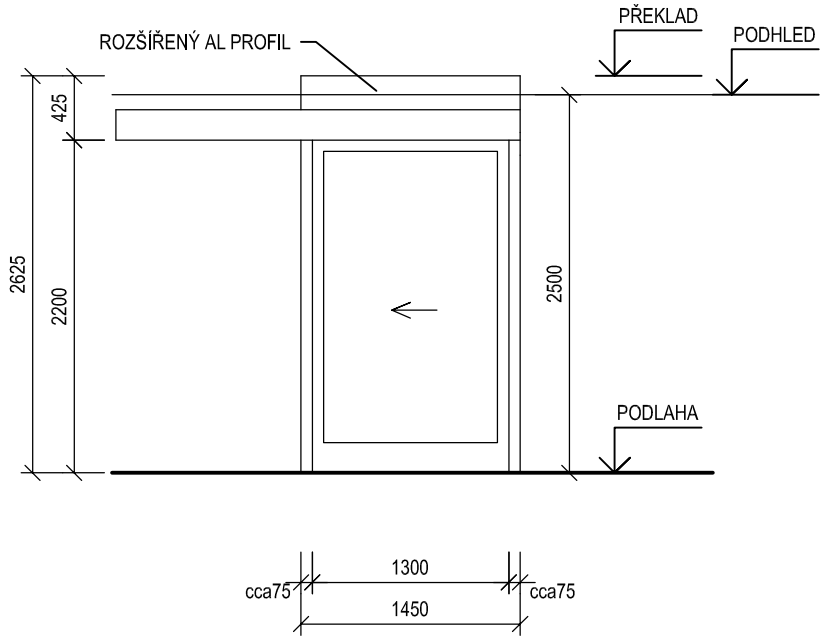

VNITŘNÍ CELOPROSKLENÁ STĚNA Z PROFILŮ AL, SLOŽENÁ Z JEDNOKŘÍDLOVÝCH AUTOMATICKY POSUVNÝCH PROSKLENÝCH DVEŘÍ A RÁMU, HORNÍ ČÁST RÁMU ROZŠÍŘENÁ DO VÝŠKY NADPRAŽÍ PLNÝM AL PROFILEM.

DVEŘNÍ KŘÍDLO ZASKLENO SKLEM BEZPEČNOSTNÍM LEPENÝM (VRSTVENÝM) NEPRŮHLEDNÝM.

KŘÍDLO DVEŘÍ VYBAVENO ELEKTRICKÝM POHONEM PRO POSUVNÉ DVEŘE VČ. SNÍMAČE S FUNKCÍ PROTI SEVŘENÍ. OTEVÍRÁNÍ DVEŘÍ AUTOMATICKÉ, NA LOKETNÍ SPÍNAČ, S MOŽNOSTÍ RUČNÍHO OTEVŘENÍ PRO PANIKOVÝ ÚNIK OSOB. DVEŘE PRO PŘÍPAD VÝPADKU EL. PROUDU NAPOJENY NA ZÁLOŽNÍ ZDROJ (ZÁLOŽNÍ BATERII), KTERÁ JE SOUČÁSTÍ DODÁVKY DVEŘÍ.

POVRCHOVÁ ÚPRAVA: BEZESPARÝ POVRCH, PRÁŠKOVÁ VYPALOVANÁ BARVA,
ODSTÍN VIZ BAREVNÉ ŘEŠENÍ STAVBY.

SOUČÁSTÍ VÝROBKU JE KRYCÍ GALERIE POJEZDOVÉHO MECHANISMU.

SVĚTLOST DVEŘNÍHO OTVORU: 1300 x 2200 mm
MIN. SVĚTLOST PŘI OTEVŘENÍ DVEŘÍ: 1300 x 2200 mm
ROZMĚR STĚNY: 1450 x 2625 mm

	2NP	3NP	CELK.
P	-	-	-
L	-	1	1 ks

PŘED ZAPOČETÍM VÝROBY VŠECH VÝROBKŮ NUTNO PROVÉST SKUTEČNÉ ZAMĚŘENÍ NA STAVBĚ!

VÝROBKY ZÁMEČNICKÉ

OZN.	SCHEMA	POPIS	POČET 2NP	POČET 3NP	POČET CELK.
Z 20					

POHLED NA STĚNU Z MÍSTNOSTI 3.18

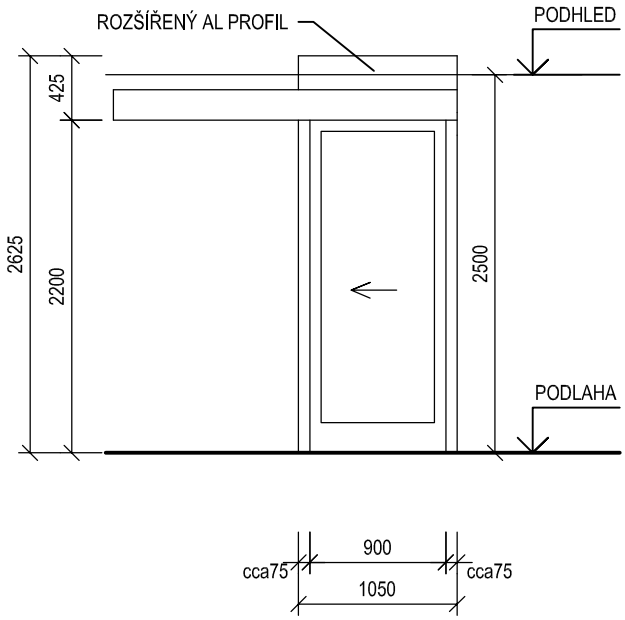

VNITŘNÍ CELOPROSKLENÁ STĚNA Z PROFILŮ AL, SLOŽENÁ Z JEDNOKŘÍDLOVÝCH MANUÁLNĚ POSUVNÝCH PROSKLENÝCH DVEŘÍ A RÁMU, HORNÍ ČÁST RÁMU ROZŠÍŘENÁ DO VÝŠKY NADPRAŽÍ PLNÝM AL PROFILEM.

DVEŘNÍ KŘÍDLO ZASKLENO SKLEM BEZPEČNOSTNÍM LEPENÝM (VRSTVENÝM) NEPRŮHLEDNÝM.

KOVÁNÍ: OBOUSTRANNĚ TRUBKOVÉ MADLO Z BROUŠENÉ NEREZI Ø30 mm DÉLKY 350 mm PRO OTEVÍRANÍ A ZAVÍRÁNÍ DVEŘÍ OSAZENÉ HORNÍ ÚROVNÍ VE VÝŠCE 1100 mm, ZÁMEK PRO POSUVNÉ DVEŘE, VČ. VLOŽKY.

POVRCHOVÁ ÚPRAVA: BEZESPARÝ POVRCH, PRÁŠKOVÁ VYPALOVANÁ BARVA,
ODSTÍN VIZ BAREVNÉ ŘEŠENÍ STAVBY.

SOUČÁSTÍ VÝROBKU JE KRYCÍ GALERIE POJEZDOVÉHO MECHANISMU.

SVĚTLOST DVEŘNÍHO OTVORU: 900 x 2100 mm
MIN. SVĚTLOST PŘI OTEVŘENÍ DVEŘÍ: 800 x 2100 mm
ROZMĚR STĚNY: 1050 x 2625 mm

	2NP	3NP	CELK.
P	-	-	-
L	-	1	1 ks

PŘED ZAPOČETÍM VÝROBY VŠECH VÝROBKŮ NUTNO PROVÉST SKUTEČNÉ ZAMĚŘENÍ NA STAVBĚ!

VÝROBKY ZÁMEČNICKÉ

OZN.	SCHEMA	POPIS	POČET 2NP	POČET 3NP	POČET CELK.
Z 21					

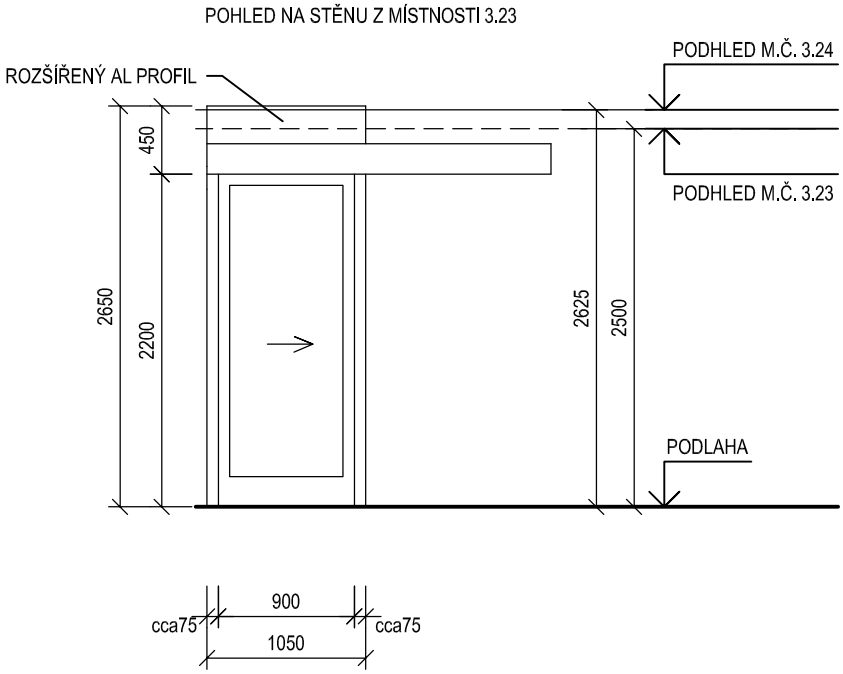

VNITŘNÍ CELOPROSKLENÁ STĚNA Z PROFILŮ AL, SLOŽENÁ Z JEDNOKŘÍDLOVÝCH MANUÁLNĚ POSUVNÝCH PROSKLENÝCH DVEŘÍ A RÁMU, HORNÍ ČÁST RÁMU ROZŠÍŘENÁ DO VÝŠKY NADPRAŽÍ PLNÝM AL PROFILEM.

DVEŘNÍ KŘÍDLO ZASKLENO SKLEM BEZPEČNOSTNÍM LEPENÝM (VRSTVENÝM) NEPRŮHLEDNÝM.

KOVÁNÍ: OBOUSTRANNĚ TRUBKOVÉ MADLO Z BROUŠENÉ NEREZI Ø30 mm DÉLKY 350 mm PRO OTEVÍRANÍ A ZAVÍRÁNÍ DVEŘÍ OSAZENÉ HORNÍ ÚROVNÍ VE VÝŠCE 1100 mm, ZÁMEK PRO POSUVNÉ DVEŘE, VČ. VLOŽKY.

POVRCHOVÁ ÚPRAVA: BEZESPARÝ POVRCH, PRÁŠKOVÁ VYPALOVANÁ BARVA,
ODSTÍN VIZ BAREVNÉ ŘEŠENÍ STAVBY.

SOUČÁSTÍ VÝROBKU JE KRYCÍ GALERIE POJEZDOVÉHO MECHANISMU.

SVĚTLOST DVEŘNÍHO OTVORU: 900 x 2200 mm
MIN. SVĚTLOST PŘI OTEVŘENÍ DVEŘÍ: 800 x 2200 mm
ROZMĚR STĚNY: 1050 x 2650 mm

	2NP	3NP	CELK.
P	-	1	1 ks
L	-	-	-

PŘED ZAPOČETÍM VÝROBY VŠECH VÝROBKŮ NUTNO PROVÉST SKUTEČNÉ ZAMĚŘENÍ NA STAVBĚ!

VÝROBKY ZÁMEČNICKÉ

OZN.	SCHEMA	POPIS	POČET 2NP	POČET 3NP	POČET CELK.
Z 22					

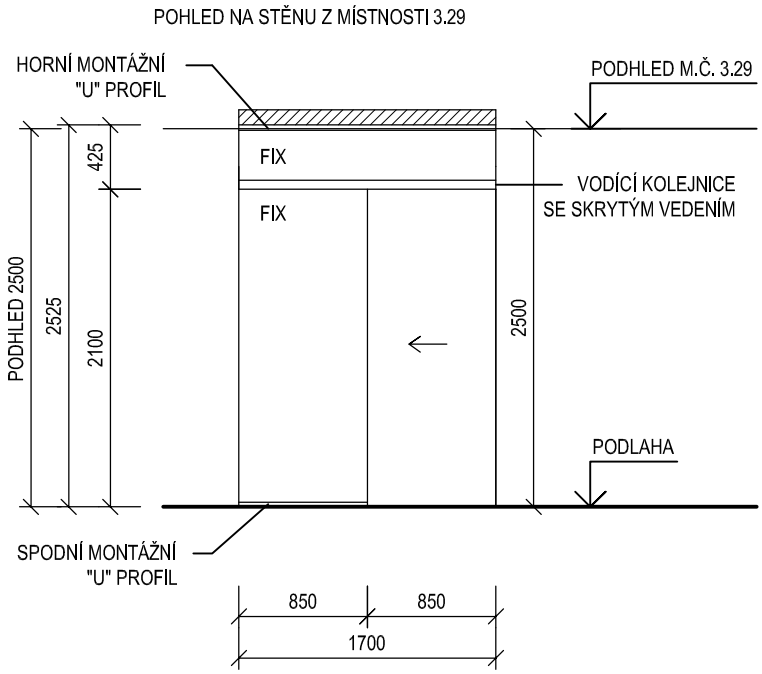

VNITŘNÍ SKLENĚNÁ BEZRÁMOVÁ STĚNA, SLOŽENÁ Z JEDNOKŘÍDLOVÝCH MANUÁLNĚ POSUVNÝCH SKLENĚNÝCH DVEŘÍ, PEVNÉHO BOČNÍHO SKLENĚNÉHO DÍLU A PEVNÉHO SKLENĚNÉHO NADSVĚTLÍKU. UCHYCENÍ POMOCÍ HORNÍHO A SPODNÍHO MONTÁŽNÍHO "U" PROFILU (HLINÍK, cca 30x 20mm).
VEDENÍ POSUVNÝCH DVEŘÍ VE VODÍCÍ KOLEJNICI SE SKRYTÝM POJEZDOVÝM A ÚCHYTOVÝM MECHANISMEM, KOTVENÍ KOLEJNICE DO SKLA STĚNY - TYP např. DORMA AGILE. SYSTÉM POSUVU KŘÍDLA S TLUMÍCÍM EFEKTEM V KONCOVÉ POLOZE.

VŠECHNY ČÁSTI STĚNY ZE SKLA BEZPEČNOSTNÍHO LEPENÉHO (VRSTVENÉHO), NEPRŮHLEDNÉHO.

KOVÁNÍ: OBOUSTRANNĚ TRUBKOVÉ MADLO Z BROUŠENÉ NEREZI Ø30 mm DÉLKY 350 mm PRO OTEVÍRANÍ A ZAVÍRÁNÍ DVEŘÍ, OSAZENÉ HORNÍ ÚROVNÍ VE VÝŠCE 1100 mm. BEZ UZAMYKÁNÍ.

POVRCHOVÁ ÚPRAVA "U" PROFILŮ A VODÍCÍ KOLEJNICE: RAL 9007 GRAUALUMINIUM, alt. ELOX BROUŠENÁ NEREZ.

PROSTOR NAD STĚNOU BUDE DOPLNĚN SÁDROKARTONOVOU PŘÍČKOU ZA POUŽITÍ NOSNÝCH UA PROFILŮ.

SVĚTLOST DVEŘNÍHO OTVORU: 850 x 2100 mm
MIN. SVĚTLOST PŘI OTEVŘENÍ DVEŘÍ: 750 x 2100 mm
ROZMĚR STĚNY: 1700 x 2525 mm

	2NP	3NP	CELK.
P	-	2	2 ks
L	-	2	2 ks

PŘED ZAPOČETÍM VÝROBY VŠECH VÝROBKŮ NUTNO PROVÉST SKUTEČNÉ ZAMĚŘENÍ NA STAVBĚ!

VÝROBKY ZÁMEČNICKÉ

OZN.	SCHEMA	POPIS	POČET 2NP	POČET 3NP	POČET CELK.
Z 23					

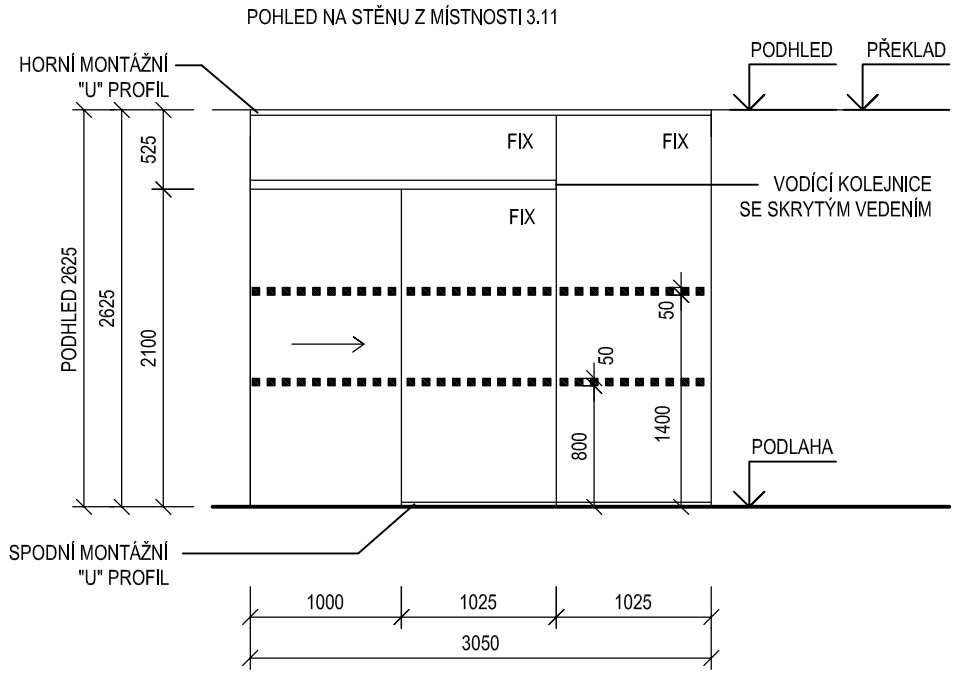

VNITŘNÍ SKLENĚNÁ BEZRÁMOVÁ STĚNA, SLOŽENÁ Z JEDNOKŘÍDLOVÝCH MANUÁLNĚ POSUVNÝCH SKLENĚNÝCH DVEŘÍ, PEVNÝCH BOČNÍCH SKLENĚNÝCH DÍLŮ A PEVNÉHO SKLENĚNÉHO NADSVĚTLÍKU. UCHYCENÍ POMOCÍ HORNÍHO A SPODNÍHO MONTÁŽNÍHO "U" PROFILU (HLINÍK, cca 30X20 MM).
VEDENÍ POSUVNÝCH DVEŘÍ VE VODÍCÍ KOLEJNICI SE SKRYTÝM POJEZDOVÝM A ÚCHYTOVÝM MECHANISMEM, KOTVENÍ KOLEJNICE DO SKLA STĚNY - TYP např. DORMA AGILE. SYSTÉM POSUVU KŘÍDLA S TLUMÍCÍM EFEKTEM V KONCOVÉ POLOZE.

VŠECHNY ČÁSTI STĚNY ZE SKLA BEZPEČNOSTNÍHO LEPENÉHO (VRSTVENÉHO), ČIRÉHO.

KOVÁNÍ: OBOUSTRANNĚ TRUBKOVÉ MADLO Z BROUŠENÉ NEREZI Ø30 mm DÉLKY 350 mm PRO OTEVÍRANÍ A ZAVÍRÁNÍ DVEŘÍ, OSAZENÉ HORNÍ ÚROVNÍ VE VÝŠCE 1100 mm. BEZ UZAMYKÁNÍ.

POVRCHOVÁ ÚPRAVA "U" PROFILŮ A VODÍCÍ KOLEJNICE: RAL 9007 GRAUALUMINIUM, alt. ELOX BROUŠENÁ NEREZ.

STĚNA BUDE OPATŘENA VE VÝŠCE 800 mm A 1400 mm OD PODLAHY VÝRAZNÝM PRUHEM ZE ZNAČEK Z MATNÉ SAMOLEPÍCÍ FOLIE O ROZMĚRU MIN. 50x50 mm (VZDÁLENOST OD SEBE 50 mm) JASNĚ VIDITELNÝMI PROTI POZADÍ.

SVĚTLOST DVEŘNÍHO OTVORU: 1000 x 2100 mm	P	-	1	1 ks
MIN. SVĚTLOST PŘI OTEVŘENÍ DVEŘÍ: 900 x 2100 mm				
ROZMĚR STĚNY: 3050 x 2625 mm	L	-	-	-

PŘED ZAPOČETÍM VÝROBY VŠECH VÝROBKŮ NUTNO PROVÉST SKUTEČNÉ ZAMĚŘENÍ NA STAVBĚ!

VÝROBKY ZÁMEČNICKÉ

OZN.	SCHEMA	POPIS	POČET 2NP	POČET 3NP	POČET CELK.
Z/36	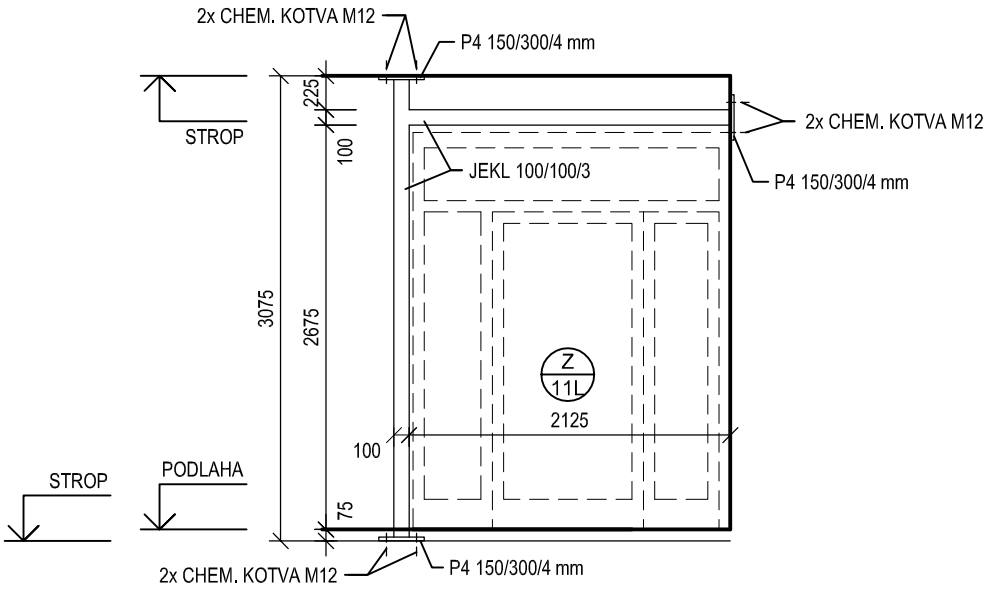		-	1	1 ks

POMOCNÁ OCELOVÁ SVAŘOVANÁ KONSTRUKCE PRO USAZENÍ PROSKLENÉ STĚNY - VÝROBKU Z/11L, OSAZENÁ DO PROSTORU DVOJITÉ DVOJVRSTVĚ OPLÁŠTĚNÉ SDK PŘÍČKY. VÝROBEK SVAŘEN Z JEKLŮ 100/100/3 KOTVENÝCH DO STROPŮ A ZDIVA POMOCÍ CHEMICKÝCH KOTEV M12 (CELKEM 6 ks) PŘES PLECH P4 150/300/4.
PŘESNÉ ROZMĚRY VÝROBKU NUTNO ZKOORDINOVAT S VÝROBKEM Z/11L.
POVRCHOVÁ ÚPRAVA: 3x PROTIKOROZNÍ NÁTĚR.
VÝPIS OCELI PRO 1ks:

PROFIL 100/100/3	5,30 bm x 9,06 kg/mb		=	48,02 kg
PLECH P4 150/300/4	3 ks	x 1,41 kg/ks	=	4,23 kg
5% PROŘEZ			=	2,61 kg
CELKEM			=	54,86 kg

PŘED ZAPOČETÍM VÝROBY VŠECH VÝROBKŮ NUTNO PROVÉST SKUTEČNÉ ZAMĚŘENÍ NA STAVBĚ!

VÝROBKY ZÁMEČNICKÉ

OZN.	SCHEMA	POPIS	POČET		
			2NP	3NP	CELK.
Z 37	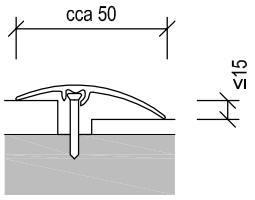	PŘECHODOVÁ PODLAHOVÁ LIŠTA PRO PŘEKLENUTÍ RŮZNÝCH VÝŠEK PODLAH VARIABILNĚ AŽ DO 15 mm ROZDÍLU, UCHYCENÁ DO PODLAHY POMOCÍ NARÁŽECÍCH HMOŽDINĚK. ŠÍŘKA CCA 50 mm. MATERIÁL: BROUŠENÁ NEREZ MATNÁ DÉLKA: 800 mm dl. 800 mm	4	2	6 ks

PŘED ZAPOČETÍM VÝROBY VŠECH VÝROBKŮ NUTNO PROVÉST SKUTEČNÉ ZAMĚŘENÍ NA STAVBĚ!

VÝROBKY

PLASTOVÉ

VÝROBKY PLASTOVÉ

OZN.	SCHEMA	POPIS	POČET 3NP	POČET CELK.
P 12	VZOROVÝ PŘÍKLAD ŘEŠENÍ ŽALUZIÍ 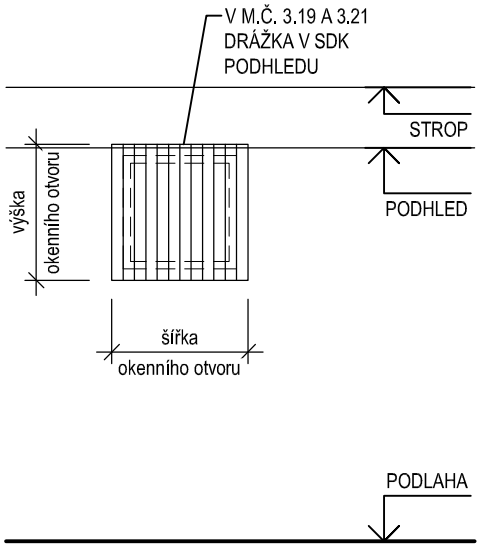 	VNITŘNÍ JEDNODÍLNÁ LAMELOVÁ VERTIKÁLNÍ SHRNOVACÍ PLASTOVÁ OMYVATELNÁ A DEZINFIKOVATELNÁ ŽALUZIE, OVLÁDANÁ MECHANICKY ŘETÍZKEM, ŠÍŘKA LAMEL 89 mm, VÝROBCE CLIMAX, SYSTÉM BLUE LINE, LAMELY 6451 (BÍLÉ SE DVĚMA ASYMETRICKÝMI TRANSPARENTNÍMI PROUŽKY), KOTVENO DO OKENNÍHO NADPRAŽÍ VE VNITŘNÍM LÍCI OBVODOVÉ STĚNY. BUDE POUŽIT NÍZKÝ VODÍCÍ PROFIL, KTERÝ NEKOLIDUJE S OKENNÍM KŘÍDLEM, V NADPRAŽÍCH OPATŘENÝCH SDK PODHLEDEM BUDE PRO JEHO KOTVENÍ V PODHLEDU PROVEDENA DRÁŽKA. ŽALUZIE SE STAHUJE SMĚREM K ZÁVĚSŮM OKENNÍHO KŘÍDLA, OVLÁDÁNÍ BUDE NA OPAČNÉ STRANĚ. 900 x 900 mm 1300 x 1800 mm 1200 x 900 mm	 4 1 1	 4 ks 1 ks 1 ks

PŘED ZAPOČETÍM VÝROBY VŠECH VÝROBKŮ NUTNO PROVÉST SKUTEČNÉ ZAMĚŘENÍ NA STAVBĚ!